Jarra Eléctrica Premium Electrolux

Español



▼ Por favor, lea todas las instrucciones relacionadas con su producto y guarde este manual para su referencia futura. Siga todas las instrucciones y advertencias descritas en este manual para utilizar mejor su producto y obtener mejores resultados.

:: DE USO EXCLUSIVAMENTE DOMÉSTICO ::

▼ Manual del usuario

EKP50

Conozca su Jarra Eléctrica

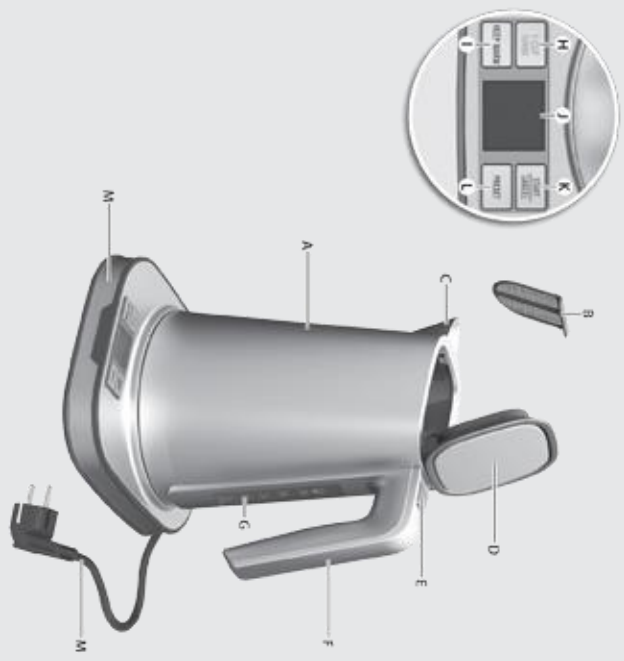

A. Jarra
B. Filtro anti-impurezas removible
C. Pico
D. Tapa
E. Botón de abertura da la tapa
F. Asa
G. Indicador del nivel de agua
H. Función turbo para una taza (1-CUP TURBO)
I. Función mantener caliente (KEEP WARM)
J. Panel LCD
K. Botón enciende/apaga (START/CANCEL)
L. Programas predeterminados (PRESET)
M. Base y cable eléctrico

Solucionando problemas

Electrolux enseña al consumidor a cómo identificar, en casa, algunos problemas que pueden interferir en el desempeño del producto. No mejorando el funcionamiento, consulte al Servicio Autorizado de Electrolux.

Síntoma	Causa	Solución
El producto no enciende.	Error en la fuente de alimentación de energía.	Verifique la conexión del enchufe en la red eléctrica o intente en otro tomacorriente.
		Asegúrese de que el enchufe esté bien conectado al tomacorriente.
		Asegúrese de que no hay ninguna ocurrencia de una caída en la red de electricidad.
		Asegúrese que el producto (jarra) este bien colocado en su base y la misma no tenga objetos encima.
El producto se apaga antes de hervir el agua.	Demasiada calcificación en el sistema de calentamiento de la jarra.	Ejecute el procedimiento de descalcificación.
El producto no se apaga.	La tapa no está trabada.	Cierre la tapa hasta estar trabada.
	El filtro anti-impurezas no está bien colocado.	Encaje correctamente el filtro anti-impurezas.
No es posible prender el producto.	Después de funcionar con poca o sin agua, el producto no se ha enfriado lo suficiente.	Deje que se enfríe un poco e intente nuevamente.

Especificaciones técnicas

Producto	Jarra Eléctrica	
Modelo	EKP50	
Tensión (V~)	127	220
Potencia (W)	1100	2000
Frecuencia (Hz)	50-60	
Capacidad de la jarra (L)	1,7	
Material	Acero inoxidable	
Longitud del cable eléctrico (m)	0,75	

Información de seguridad

Verifique si la tensión de la red eléctrica es la misma de la etiqueta del producto antes de conectarlo.
Desconecte el producto del tomacorriente siempre que efectúe la limpieza/ mantenimiento.
No utilice el cable eléctrico para tirar o arrastrar el producto.
No deje el cable eléctrico en contacto con objetos cortantes o bordes para no dañarlo.
Nunca desconecte el producto del tomacorriente por el cable eléctrico. Use el enchufe.
No ate, tuerza, estire, aplaste o amarre el cable eléctrico.
Si el cable de alimentación está dañado, el mismo debe ser sustituido por el Servicio Autorizado Electrolux o por técnicos calificados para evitar situaciones de riesgo.
Para evitar riesgos de descarga eléctrica, no moje, ni utilice el producto con las manos mojadas, ni sumerja el cable eléctrico, el enchufe o el propio producto en agua o en otros tipos de líquidos o materiales inflamables.
Este producto no debe ser usado por personas (incluyendo niños) minusválidas o sin experiencia y conocimiento, a no ser que estén supervisadas o instruidas para el uso del producto por alguien que sea responsable por su seguridad.
Niños deber ser supervisados para que no jueguen con el producto.
Después de desempacar el producto, mantenga el material del embalaje fuera del alcance de los niños.
Utilice piezas originales. Esto evita daños al producto y riesgos a quien lo manipula.
Este producto es de uso exclusivamente doméstico.
Utilice este producto solamente para hervir agua y hacer té. No lo utilice para calentar leche, por ejemplo.
No permita que el cable eléctrico entre en contacto con la superficie caliente del producto durante el funcionamiento.
Para su seguridad, mantenga la tapa cerrada durante su uso.
Evite quemaduras: mientras está utilizando la jarra eléctrica, no toque las partes calientes del producto.
Siempre vacíe el producto luego de haberlo utilizado y protéjalo del calor y la humedad.
Utilice la jarra eléctrica exclusivamente con la base correspondiente.
Si el agua de la jarra está arriba de la marca del nivel máximo, debe ser retirada para evitar quemaduras.
Evite mojar la base y/o el contacto eléctrico de la jarra. Puede causarle daños al producto.

Servicio de Atención al Consumidor

Cuando vaya a contactar al Servicio de Atención al Consumidor tenga en manos:

- Código de Identificación del producto;
- Factura de compra;
- Dirección y teléfono para contacto.

* Electrolux recomienda el cumplimiento de los procedimientos descritos en este manual para que no cause riesgos al usuario ni daños al producto.
* Recuerde: no seguir las orientaciones puede llevar a la pérdida de la garantía.
* Para su seguridad y comodidad, solamente los profesionales entrenados por Electrolux están autorizados a reparar el producto.

Ver listado de los representantes de cada país.

www.electrolux.com

Fotos y dibujos ilustrativos
69501082 REV 01

Electrolux

Utilizando su jarra eléctrica

Antes del primer uso, hierva agua en la jarra eléctrica y viértala. Repita este procedimiento por 2 o 3 veces. Esto eliminará cualquier resto de polvo o residuos restantes. (Vea los siguientes pasos a continuación para utilizar su jarra de agua eléctrica). Limpie el exterior de la jarra con un paño húmedo (fig.1).



Figura 1

1. Coloque la base sobre una superficie firme y plana. Conecte el cable de alimentación en un tomacorriente (fig.2). El cable restante se puede enrollar en la parte inferior de la unidad base.



Figura 2

2. Pulse el botón de apertura para abrir la tapa. Llene la jarra con agua fresca del grifo hasta el nivel deseado (Min. 0.5L - Max. 1.7L) (fig.3).



Figura 3

3. Cierre la tapa y asegúrese de que encaje correctamente (fig.4). De lo contrario, el interruptor de función de apagado automático no funcionará de forma fiable. Coloque la jarra de agua en la base (fig.4). El panel LCD se iluminará, (seguido de un pitido), para indicar que el dispositivo está enchufado.



Figura 4

4. Presione el botón **COMENZAR/CANCELAR** (fig.5) para iniciar o detener el agua hirviendo. (Escuchará un pitido).

Nota: Presione y sostenga el botón COMENZAR/CANCELAR (fig.5) para entrar en el modo de ahorro de energía (LCD apagado). Un pitido largo sonará. Cuando el proceso de ebullición termina, escuchará dos pitidos cortos seguido de un pitido largo.



Figura 5

5. Función del apagado automático: Cuando el agua haya hervido o el hervidor se mueva de la base, este se apagará automáticamente. Si desea detener el proceso de calentamiento antes de que el agua está hirviendo, sólo tiene que pulsar el botón **COMENZAR/CANCELAR** (fig.6).



Figura 6



Figura 7

6. Presione el botón **PROGRAMA (A)** (fig.7) para establecer una temperatura específica (50 - 100°C) dentro de los programas predeterminados. Presione el botón **TURBO 1-TAZA (B)** (fig.7) para comenzar a hervir el agua.

Nota: Un pitido corto sonará cada vez que presione un botón.

Temperatura	Bebida	Indicador en la pantalla LCD
95°C	Café	CAFÉ
90°C	Té Negro	TE OOLONG
80°C	Té Verde	TE VERDE
78°C	Yerba Mate	MATE

7. Presione el botón **TURBO 1-TAZA** (fig.8) para hervir una taza de agua (máximo 200 ml) en menos de 60 segundos. Esta función cancelará la temperatura ajustada por el botón **PROGRAMA**. La temperatura predeterminada para el botón **TURBO 1-TAZA** es de 100 ° C.

Nota: Esta función sólo permite hervir menos agua que la que requiere el nivel mínimo de agua (0,5 L). La función TURBO 1-TAZA puede hervir máx. 200ml de agua a una temperatura de 20°C en menos de 60 segundos.



Figura 8

8. Presione el botón **MANTENER TEMPERATURA (A)** (fig.9) para activar la función mantener caliente, luego presione el botón **COMENZAR/CANCELAR** (B) (fig.9) para comenzar a hervir el agua. Una vez que el agua ha alcanzado la temperatura programada el aparato entrará en el modo de mantener caliente, manteniendo el agua a la temperatura programada durante 40 minutos sin que vuelva a hervir.

PRECAUCIÓN: Mantenga suficiente agua en el nivel mínimo de agua (0,5 L).

Nota: Si la temperatura predeterminada se establece en 100°C, la función de mantener caliente no estará disponible.



Figura 9

Limpieza y mantenimiento

1. Antes de limpiar, desconecte el producto. Limpie el exterior de la jarra con un paño húmedo (fig.10). Enjuague ocasionalmente la jarra con agua limpia.

ADVERTENCIA: Nunca sumerja la el cuerpo de la jarra, el conector ni el cable eléctrico en agua o cualquier otro líquido.



Figura 10

2. Para limpiar el filtro de impurezas, tome el filtro y sáquelo (fig.11). Enjuague con agua limpia e insértelo de nuevo en la jarra en la orientación correcta.



Figura 11

3. Para limpiar el metal de la placa de la base puede usar un producto de limpieza para acero inoxidable.

4. La descalcificación se recomienda a cada tres meses para un mejor desempeño. Llene el hervidor con agua y descalcificador de acuerdo con las instrucciones del producto (fig.12). No hierva la solución, ya que podría formar espuma. Luego, enjuague la jarra completamente con agua limpia.



Figura 12

Almacenamiento

Antes de guardar, apague el producto y espere a que la base y la jarra se enfríen. Guarde el producto en un lugar seco y ventilado.

Medio ambiente

Electrolux tiene el compromiso de ofrecer productos que causen el menor impacto al medio ambiente, contribuyendo al desarrollo sustentable. Los equipos electrónicos, pilas y baterías deben ser desechados de forma separada de la basura doméstica común. En caso de que su equipo contenga pilas o baterías, estas, al ser sustituidas o desechadas, deberán ser enviadas a un Centro de Servicio Autorizado Electrolux para que tengan un destino adecuado. Para obtener más información sobre cómo proceder en la eliminación ambientalmente correcta de nuestros productos al final de su vida útil, consulte a nuestro Servicio de Atención al Consumidor.